Wymiana regulatora A i regulatora B w silnikach ROTAX® typ 912 i (wszystkie wersje)

ATA System: 76-10-00 Blok zasilania

OBOWIĄZKOWY

Używane symbole:

Należy zwrócić uwagę na symbole zawarte w niniejszym dokumencie, sygnalizujące szczególne informacje.

Wskazówki ogólne

⚠ OSTRZEŻENIE	**Oznacza instrukcję, której nieprzestrzeganie może spowodować poważne obrażenia, włączając możliwość śmierci.**
⚠ PRZESTROGA	**Wskazuje instrukcję, której nieprzestrzeganie może spowodować mniejsze lub umiarkowane obrażenia.**
UWAGA	**Wskazuje instrukcję, której nieprzestrzeganie może spowodować poważne uszkodzenie silnika lub jego podzespołu.**

WSKAZÓWKA ŚRODOWISKOWA

Wskazówka środowiskowa podaje porady i zachowania mające na celu ochronę środowiska naturalnego.

WSKAZÓWKA:	Określa dodatkowe informacje, które mogą być potrzebne do uzupełnienia treści lub zrozumienia instrukcji.
‖	Znacznik zmiany na marginesie strony wskazuje na zmianę w tekście lub grafice.

Aby osiągnąć zadowalające efekty, procedury zawarte w niniejszym dokumencie muszą być wykonywane za pomocą zatwierdzonych metod oraz zgodnie z obowiazujacymi przepisami narodowymi.

BRP-Powertrain GmbH & Co KG. nie ponosi odpowiedzialności za jakość wykonanych prac oraz zgodność ich wykonania z wymaganiami niniejszego dokumentu.

Copyright-BRP-Powertrain GmbH & CO KG. All rights reserved.

1) Zastosowanie

1.1) Dotyczy silników

Wszystkie wersje silników

WSKAZÓWKA: Wraz z dostawą bloki zasilania zostały zainstalowane w silnikach wymienionych niżej. To czy blok silnika objęty jest niniejszym biuletynem, zależy od spełnienia warunków opisanych w następnych sekcjach.

Typ silnika	Numer fabryczny
912 iS	od S/N 4.417.001 do S/N 4.417.045 włącznie / od S/N 4.417.047 do S/N 4.417.091 włącznie / od S/N 4.417.093 do S/N 4.417.097 włącznie / 4.417.099 / 4.417.101 do 4.417.131 włącznie / 4.417.133 do 4.417.139 włącznie / 4.417.141 do S/N 4.417.181 włącznie / 4.417.1188 do S/N 4.417.197 włącznie / 4.417.199 do S/N 4.417.240 włącznie / 4.417.250 do S/N 4.417.275 włącznie / 4.417.277 do S/N 4.417.305 włącznie / 4.417.308 do S/N 4.417.350 włącznie / 4.417.371 do S/N 4.417.377 włącznie / 4.417.379 do S/N 4.417.391 włącznie / 4.417.393 do S/N 4.417.397 włącznie
	od S/N 7.703.021 do S/N 7.703.023 włącznie / S/N 7.703.032 do S/N 7.703.034 włącznie / S/N 7.703.036 do S/N 7.703.042 włącznie / S/N 7.703.057 / S/N 7.703.061 do S/N 7.703.064 włącznie

wszystkie części:

a) Bloki zasilania w których na obudowie regulatorów-prostowników prądu nie ma kolorowego znacznika (czerwona kropka). Patrz Fig. 1 w Załączniku.

b) Bloki zasilania w których data produkcji regulatorów-prostowników prądu jest wcześniejsza niż 29 tydzień 2013 roku.. Patrz Fig. 14 w Załączniku.

c) Bloki zasilania o numerach fabrycznych:

od S/N 11.0002 do S/N 11.0128 włącznie / od 11.0130 do S/N 11.0151 włącznie / od 11.0153 do S/N 11.0155 włącznie / od 11.0157 do S/N 11.0171 włącznie / od 11.0173 do S/N 11.0204 włącznie / od 11.0206 do S/N 11.0207 włącznie / od 11.0210 do S/N 11.0217 włącznie / od 11.0219 do S/N 11.0225 włącznie / od 11.0227 do S/N 11.0232 włącznie / od 11.0234 do S/N 11.0237 włącznie / od 11.0239 do S/N 11.0300 włącznie / od 12.0002 do S/N 12.0019 włącznie / od 12.0021 do S/N 12.0024 włącznie / od 12.0027 do S/N 12.0067 włącznie / od 12.0069 do S/N 12.0087 włącznie / od 12.0090 do S/N 12.0107 włącznie / od 12.0111 do S/N 12.0160 włącznie / od 12.0162 do S/N 12.0165 włącznie / od 12.0168 do S/N 12.0184 włącznie / od 12.0186 do S/N 12.0218 włącznie / od 12.0220 do S/N 12.0223 włącznie / od 12.0228 do S/N 12.0230 włącznie / od 12.0236 do S/N 12.0238 włącznie / od 12.0241 do S/N 12.0252 włącznie / 12.0254 / oo S/N 12.0256 do 12.0257włącznie / od 12.0259 do S/N 12.0272 włącznie / od 12.0277 do S/N 12.0280 włącznie / od 12.0282 do S/N 12.0284 włącznie / od 12.0287 do S/N 12.0294 włącznie, które spełniają kryteria z punktów a) i b).

WSKAZÓWKA: Odpowiedni numer fabryczny bloku zasilania jest widoczny na dolnej stronie pokrywy.

Copyright-BRP-Powertrain GmbH & CO KG. All rights reserved.

1.2) Powiązane dokumenty techniczne (ASB/SB/SI/SL)

Brak*:*

1.3) Przyczyna wydania

W rzadkich przypadkach, może wystapić niesprawność regulatora-prostownika napięcia, co może prowadzić do usterek.

1.4) Przedmiot

Wymiana regulatora A i regulatora B w silnikach ROTAX® typ 912 i (wszystkie wersje).

1.5) Termin wykonania

Przy najbliższych pracach wymaganych przez BRP lub przy najbliższych pracach 100 h; wymagana jest wymiana regulatora A oraz regulatora B i/lub bloku zasilania wymienionych w pkt. 1.1), przeprowadzona zgodnie z instrukcjami podanymi w pkt. 3. Jeżeli silnik posiada nalot mniejszy niż 100 godzin w ciągu roku, wymiana powyższa musi zostać wykonana najpóźniej do 01 Czerwca 2015.

OSTRZEŻENIE Niezastosowanie się do powyższych instrukcji może być przyczyną uszkodzenia silnika, obrażeń lub śmierci.

1.6) Zatwierdzenie

Zawartość techniczna niniejszego dokumentu została zatwierdzona organ DOA Nr. EASA.21J.048

1.7) Czasochłonność

Szacowana ilość roboczogodzin:

silnik zabudowany na statku powietrznym – ponieważ nakład pracy na wykonanie biuletynu zależy od sposobu zabudowy silnika, nie jest on możliwy do oszacowania przez producenta.

1.8) Dane masowe

zmiana ciężaru - bez zmian

moment bezwładności - brak wpływu

1.9) Obciążenie elektryczne

bez zmian

1.10) Oprogramowanie towarzyszące

bez zmian

1.11) Dokumentacja związana

Oprócz niniejszych informacji technicznych stosować się do aktualnych wydań:

- Instrukcja Obsługi Technicznej (MM) Bazowa
- Instrukcja Obsługi Technicznej (MM) Liniowa

WSKAZÓWKA: Aktualność dokumentacji można określić, sprawdzając wykaz zmian w danej Instrukcji. Pierwsza kolumna wykazu pokazuje numer zmiany. Porównaj numer zmiany z aktualnym numerem w wykazie dokumentacji ROTAX, dostępnym na stronie www.FLYROTAX.com. Uaktualnienia i strony ze zmianami mogą być pobierane bezpłatnie.

Copyright-BRP-Powertrain GmbH & CO KG. All rights reserved.

1.12) Inna dokumentacja związana

brak

1.13) Zamienność części

- Wszystkie części są zamienne
- Wszystkie wadliwe części nie mogą być użytkowane i winny zostać odesłane na warunkach FOB do Autoryzowanego Dystrybutora ROTAX® lub jego Ośrodka Serwisowego.

2) Informacja materiałowa

2.1) Materiał – koszt i dostępność

Cena i warunki zamówienia materiałów będą dostarczone na życzenie przez Autoryzowanych Dystrybutorów ROTAX®.

2.2) Informacja o współudziale producenta

- Wszystkie części zostaną dostarczone bezpłatnie
- Wymienione części winny zostać odesłane na warunkach FOB do Autoryzowanego Dystrybutora ROTAX® lub jego Ośrodka Serwisowego.
- Koszty dostawy, utrata dochodów, koszty rozmów telefonicznych lub koszty związane z konwersją silnika do innej wersji, lub prace dodatkowe, włączywszy w to jednoczesną naprawę główną, nie są objęte zakresem współuczestniczenia w kosztach i nie będą ponoszone ani refundowane przez ROTAX®.

2.3) Materiały wymagane na jeden silnik

Wymagane części:

Nr katalog.	Ilość/ silnik	Nazwa	Zastosowanie
481210	1	Zespół regulatorów	silnik typ 912 i
składający się z:			
864392	1	Regulator A – złącze czarne	BLOK ZASILANIA
864393	1	Regulator B – złącze szare	BLOK ZASILANIA
282870	2	Podkładka termiczna 65x80x0,5 mm	BLOK ZASILANIA
842042	4	Nakrętka samohamowna M6	BLOK ZASILANIA
842033	2	Nakrętka samohamowna M5	BLOK ZASILANIA
242538	7	Nakrętka samohamowna M4	BLOK ZASILANIA

2.4) Materiały wymagane na jeden zespół jako część zamienna

brak

2.5) Możliwości przerabiania części

brak

2.6) Narzędzia specjalne/środki smarujące-/klejące-/smarujące

brak

Copyright-BRP-Powertrain GmbH & CO KG. All rights reserved.

3) Wykonanie / Instrukcje

WSKAZÓWKA: Przed przystąpieniem do prac przeczytaj całą dokumentację, tak by upewnić się że procedury i wymagania są całkowicie zrozumiałe.

Wykonanie

Wszystkie prace muszą być wykonane i zatwierdzone przez jedną z następujących osób lub instytucji:

- ROTAX® - Przedstawiciel Organu Nadzoru Lotniczego
- ROTAX® - Autoryzowany Dystrybutor lub jego Ośrodek Serwisowy
- Osoby zatwierdzone przez odpowiednie władze lotnicze

WSKAZÓWKA: Wszystkie prace muszą być wykonane zgodnie z wymaganiami odnośnej Instrukcji Obsługi Technicznej.

Instrukcje bezpieczeństwa

⚠ OSTRZEŻENIE Prace wykonuj tylko w strefie z zakazem palenia i z dala od iskier lub otwartego ognia. Wyłącz zapłon i zabezpiecz przed przypadkowym uruchomieniem. Zabezpiecz statek powietrzny przed nieautoryzowanym użyciem. Rozłącz biegun ujemny akumulatora.

⚠ OSTRZEŻENIE Ryzyko poparzeń. Prace wykonuj tylko na zimnym silniku oraz używając odpowiedniej odzieży ochronnej.

UWAGA Gdy w trakcie montażu/demontażu zachodzi potrzeba zdjęcia elementów zabezpieczających (takich jak: zatrzaski, zawleczki, nakrętki samohamowne), zawsze wymień je na nowe.

3.1) Zdejmowanie BLOKU ZASILANIA

Do sprawdzenia wymagane są następujące kroki:

Krok	Procedura
1	Rozepnij od BLOKU ZASILANIA wiązkę elektryczną silnika oraz podłączenia uziemiające. Patrz IOT Bazowa dla odpowiedniego typu silnika, aktualne wydanie.
2	Wykręć i wyjmij śruby mocujące zgodnie z instrukcjami producenta statku powietrznego. Zdejmij BLOK ZASILANIA

UWAGA Demontaż winien być przeprowadzany zgodnie z wymaganiami producenta statku powietrznego.

Copyright-BRP-Powertrain GmbH & CO KG. All rights reserved.

3.2) Zdejmowanie regulatora B

Patrz Rys. 1 i Rys. 2.

Krok	Procedura
1	Wykręć przelotkę hermetyczną. Klucz rozmiar A/F 30.
2	Zdejmij pokrywę. Wykręć 9 śrub imbusowych M4 wraz z plastikowymi podkładkami. Klucz imbusowy A/F 3 mm.

Rys. 1

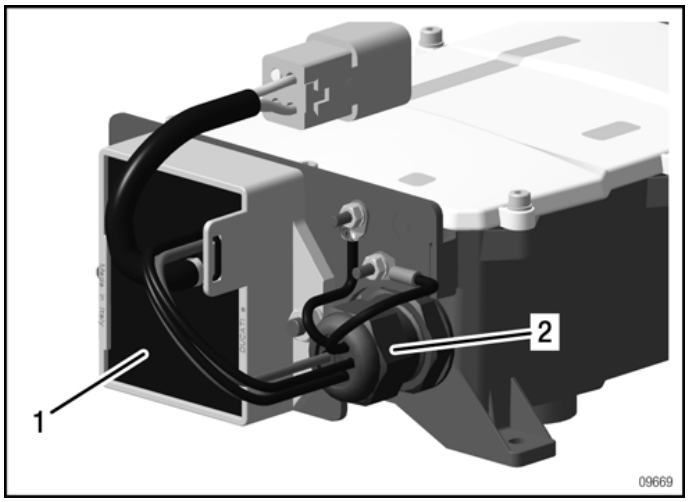

1 Regulator B
2 Nakrętka przelotki hermetycznej

Rys. 2

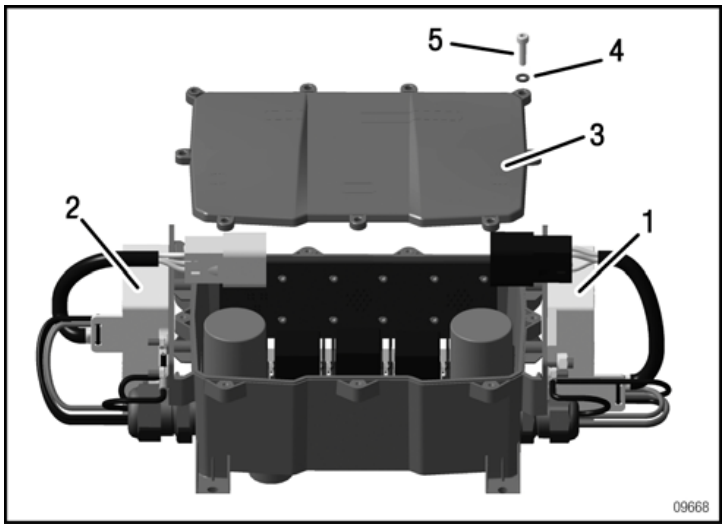

1 Regulator A
2 Regulator B
3 Pokrywa
4 Plastikowa podkł. M4
5 Śruba imbusowa M4

Patrz Rys. 3.

Krok	Procedura
3	Odłącz 2 CZERWONO/BIAŁE przewody od terminala B+. Odkręć nakrętkę M5 wraz z podkładką. Klucz rozmiar A/F 8. Zdejmij przewód ze śruby.

Copyright-BRP-Powertrain GmbH & CO KG. All rights reserved.

Krok	Procedura
4	Odłącz 2 CZARNE przewody od terminala B. Odkręć nakrętkę M5 wraz z podkładką. Klucz rozmiar A/F 7. Zdejmij przewody ze śruby.
5	Odłącz 2 CZARNE przewody od terminala B-. Odkręć nakrętkę M5 wraz z podkładką. Klucz rozmiar A/F 7. Zdejmij przewód ze śruby.

Rys. 3

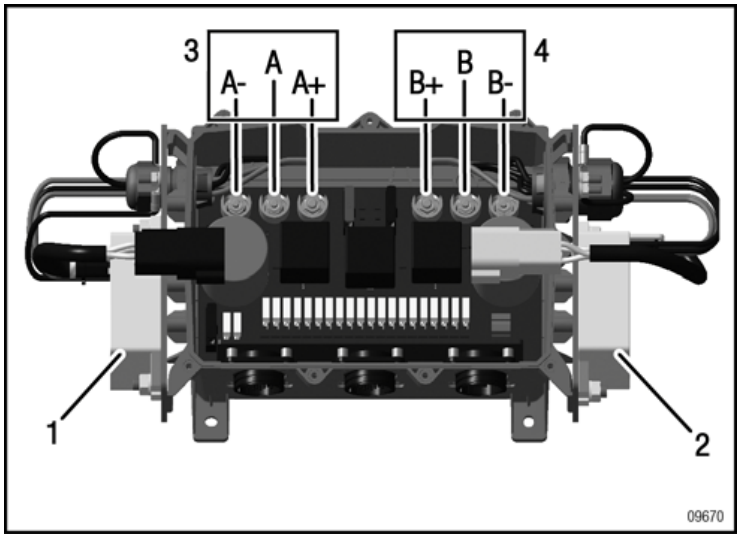

1 Regulator A
2 Regulator B
3 Zespół terminali regulator A
4 Zespół terminali regulator B

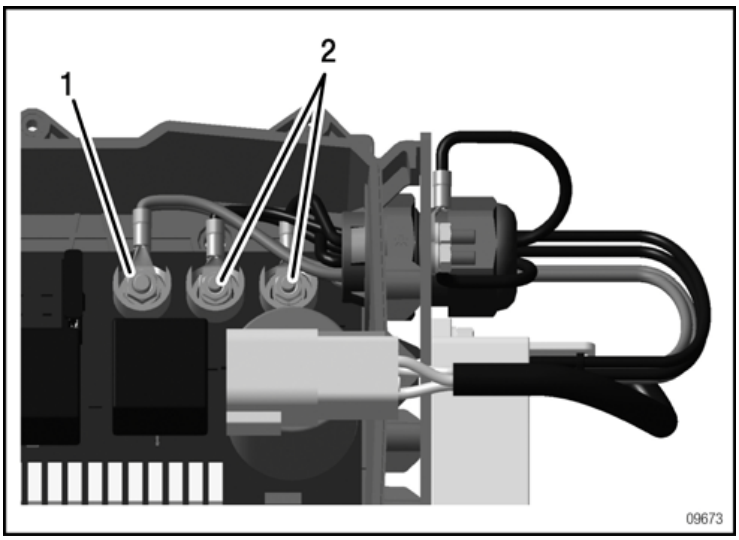

1 Nakrętka M5 z podkładką
2 Nakrętka M4 z podkładką

Patrz Rys. 4.

Krok	Procedura
6	Odłącz 2 CZARNE przewody od wspornika regulatora. Odkręć 2 nakrętki M4 wraz z podkładkami. Klucz rozmiar A/F 7. Zdejmij przewody ze śruby.
7	Odkręć 2 nakrętki M6 wraz z podkładkami. Klucz rozmiar A/F 10. Zdejmij regulator B.

Copyright-BRP-Powertrain GmbH & CO KG. All rights reserved.

Rys. 4

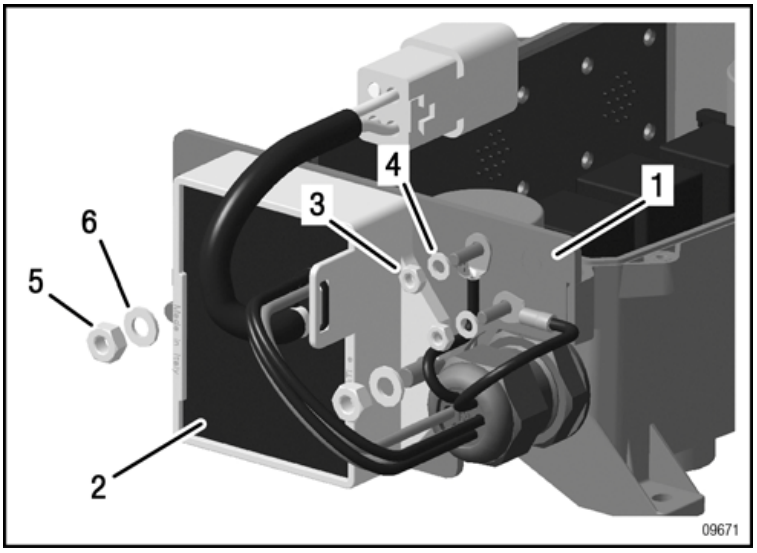

1 Wspornik regulatora
2 Regulator B
3 Nakrętka samoham. M4
4 Podkładka 4.3
5 Nakrętka samoham. M6
6 Podkładka 6.4

Krok	Procedura
8	Wyjmij z BLOKU ZASILANIA 2 CZERWONO-BIAŁE oraz 4 CZARNE przewody wraz z przelotką hermetyczną. W celu łatwiejszego wyjęcia przewodów unikaj zaginania końcówek oczkowych na przewodach. WSKAZÓWKA: Przy wymianie regulatora, nie wolno wyjmować gwintowanego króćca przelotki hermetycznej. Wymiana tego króćca jest konieczna tylko w przypadku jego uszkodzenia.
9	Zdejmij regulator. WSKAZÓWKA: Zachowaj ostrożność przy zdejmowaniu regulatora. Na tylnej stronie regulatora oraz na wsporniku może przywierać pasta z podkładki termicznej.

3.3) Zdejmowanie regulatora A

Zdejmowanie regulatora A w sposób analogiczny jak regulatora B.

UWAGA Przyporządkowanie przewodu masowego jest inne dla regulatorów A i B.

WSKAZÓWKA: Rozmiar klucza do przelotki hermetycznej: A/F 25.

Copyright-BRP-Powertrain GmbH & CO KG. All rights reserved.

3.4) Montaż nowego regulatora A (nr kat. 864392) ora regulatora B (nr kat. 864393)

Patrz Rys. 5.

Rys. 5

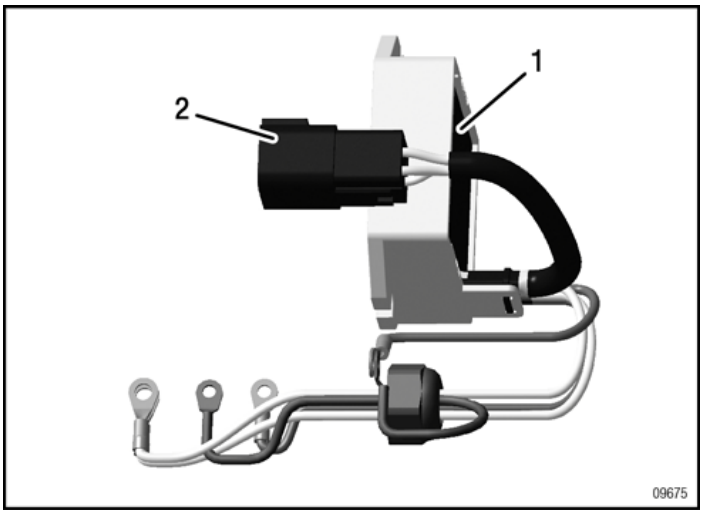

1 Regulator A
2 Wtyczka DEUTSCH (czarna)

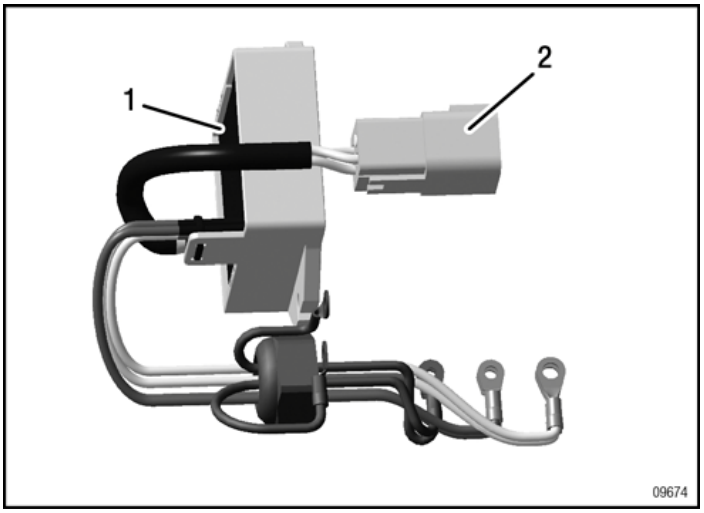

1 Regulator B
2 Wtyczka DEUTSCH (szara)

UWAGA Wszystkie nakrętki samohamowne po każdym użyciu muszą zostać wymienione na nowe (np. przy wymianie regulatora).

Copyright-BRP-Powertrain GmbH & CO KG. All rights reserved.

3.4.1) Montaż regulatora B

Patrz Rys. 6.

UWAGA Przed nałożeniem podkładki termicznej należy oczyścić powierzchnię przylegania na tylnej ścianie regulatora. Zachowaj ostrożność przy zdejmowaniu foli zabezpieczającej, bowiem raptowne jej zrywanie może uszkodzić podkładkę.

Krok	Procedura
1	Oczyść wspornik regulatora: Usuń pozostałości pasty lub podkładki termicznej.
2	Naklej podkładkę termiczną na regulator: Zdejmij folię zabezpieczającą z podkładki i przyłóż podkładkę powierzchnią klejącą do ściany regulatora (unikaj fałd i bąbli powietrza). Podkładkę należy usytuować jak pokazano na Rys. 6.

WSKAZÓWKA Przy zastosowaniu podkładki termicznej nie jest wymagane stosowanie żadnych dodatkowych środków przewodzących ciepło.

Rys. 6

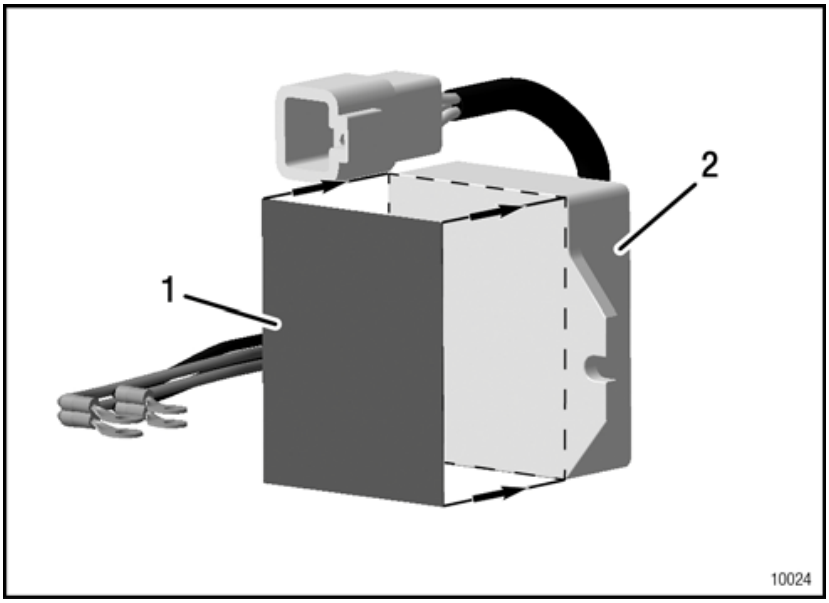

1 Podładka termiczna
2 Regulator

UWAGA Regulator prostownik musi zostać zamocowany w taki sposób, aby nie wystawał poza obręb wspornika.

Krok	Procedura
3	Przymocuj regulator do wspornika BLOKU ZASILANIA 2 nakrętkami M6 wraz z podkładkami. Moment dokręcenia: 6 Nm. Rozmiar klucza A/F 10. WSKAZÓWKA: Obie nakrętki M6 dokręcaj naprzemiennie tak aby zapewnić równomierne przyleganie regulatora do wspornika.

Copyright-BRP-Powertrain GmbH & CO KG. All rights reserved.

Krok	Procedura
4	Wyjmij gwintowany króciec przelotki hermetycznej instalowanego regulatora. Patrz Rys. 7. WSKAZÓWKA: Gwintowany króciec przelotki hermetycznej jest zawarty w dostawie każdego regulatora.

Rys. 7

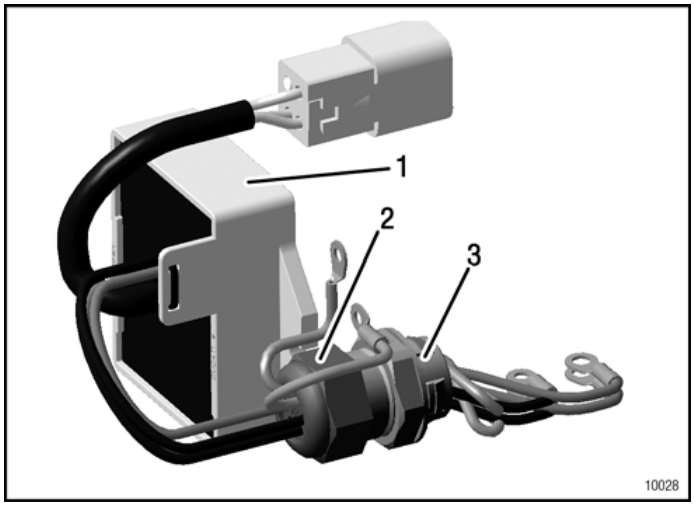

1 Regulator B
2 Nakrňtka przelotki hermetycznej
3 Kr· ciec gwint. przelotki hermetycznej

UWAGA Podczas wciskania gumowej wkładki unikaj uszkodzenia króćca przelotki hermetycznej.

Krok	Procedura
5	Przeciągnij 2 BIAŁO/CZERWONE (oznaczenie: B+) oraz 4 CZARNE (oznaczenie: B i B-) przewody do BLOKU ZASILANIA. Gumowa wkładka musi być całkowicie wciśnięta w króciec przelotki hermetycznej.

UWAGA Oznacz za pomocą naklejek prawidłowość podłączenia końcówek oczkowych przewodów. Wszystkie przewody muszą zostać poprowadzone bez załamań.

UWAGA Końcówki oczkowe przewodów.podłączone do terminali B-, B, B+ nie mogą się ze sobą stykać (za wyjątkiem końcówek podłączonych do tych samych terminali).

Copyright-BRP-Powertrain GmbH & CO KG. All rights reserved.

Patrz Rys. 8.

Krok	Procedura
6	Przewód CZARNY (2 szt. z naklejką: B-) załóż na śrubę terminala B-. Przykręć nakrętką samohamowną M4 wraz z podkładką. Zamek zacisku końcówki oczkowej dolnego przewodu musi być skierowana w kierunku dna BLOKU ZASILANIA. Zamek zacisku końcówki oczkowej górnego przewodu musi być skierowana w kierunku pokrywy BLOKU ZASILANIA. Moment dokręcenia: 1,2 Nm. Rozmiar klucza: A/F 7.
7	Przewód CZARNY (2 szt. z naklejką: B) załóż na śrubę terminala B. Przykręć nakrętką samohamowną M4 wraz z podkładką. Zamek zacisku końcówki oczkowej dolnego przewodu musi być skierowana w kierunku dna BLOKU ZASILANIA. Zamek zacisku końcówki oczkowej górnego przewodu musi być skierowana w kierunku pokrywy BLOKU ZASILANIA. Moment dokręcenia: 1,2 Nm. Rozmiar klucza: A/F 7.
8	Przewód CZARNY (2 szt. z naklejką: B+) załóż na śrubę terminala B+. Przykręć nakrętką samohamowną M4 wraz z podkładką. Zamek zacisku końcówki oczkowej dolnego przewodu musi być skierowana w kierunku dna BLOKU ZASILANIA. Zamek zacisku końcówki oczkowej górnego przewodu musi być skierowana w kierunku pokrywy BLOKU ZASILANIA. Moment dokręcenia: 1,2 Nm. Rozmiar klucza: A/F 7.

Rys. 8

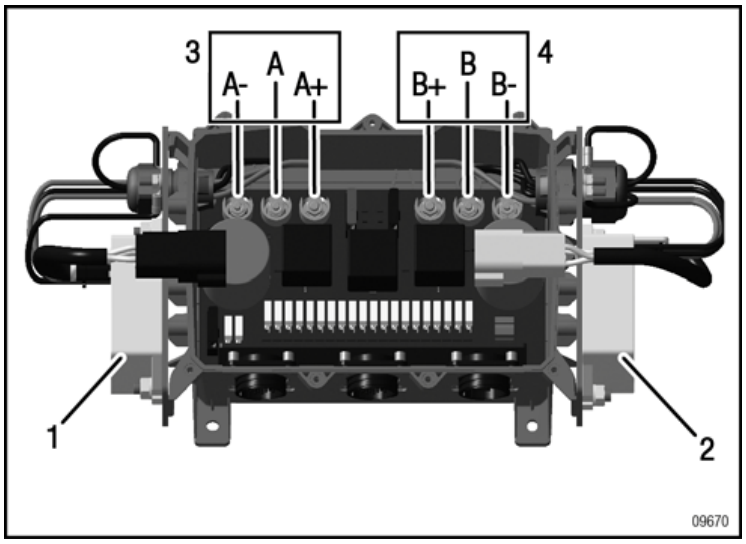

1 Regulator A
2 Regulator B
3 Port terminali regulatora A
4 Port terminali regulatora B

Patrz Rys. 9.

UWAGA

Końcówki oczkowe przewodów.podłączone do terminali B-, B, B+ nie mogą się ze sobą stykać (za wyjątkiem końcówek podłączonych do tych samych terminali).

Copyright-BRP-Powertrain GmbH & CO KG. All rights reserved.

Krok	Procedura
9	Podłącz nieoznaczone przewody wychodzące z BLOKU ZASILANIA oraz regulatora (2 szt. CZARNE) do wspornika regulatora. Sposób podłączenia przewodów pokazano na Rys. 9. Przykręć przewody nakrętką samohamowną M4 wraz z podkładkami. Moment dokręcenia: 1,2 Nm. Rozmiar klucza: A/F 7.
10	Dokręć uszczelkę króćca. Moment dokręcenia: 6 Nm. Rozmiar klucza: A/F 30.

Rys. 9

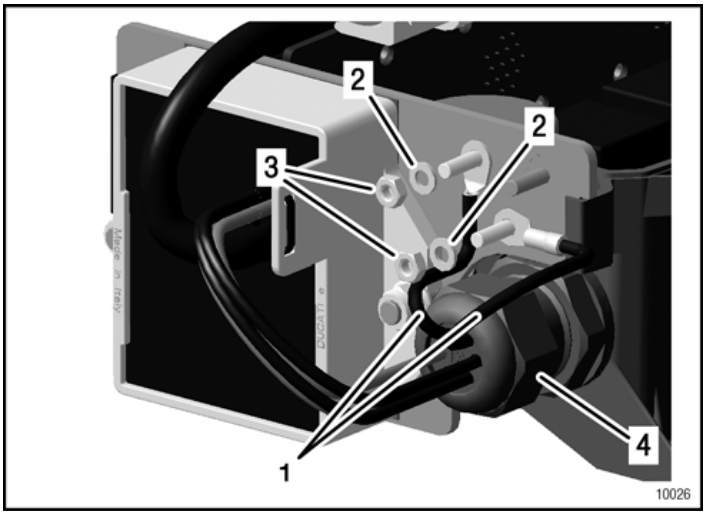

1 Przewód CZARNY
2 Podkładka 4.3
3 Nakrętka samoham. M4
4 Nakrętka przelotki hermetycznej

3.4.2) Montaż regulator A

Regulator A jest montowany w taki sam sposób jak regulator B (Kroki od 1 do 3).

UWAGA Oznacz za pomocą naklejek prawidłowość podłączenia końcówek oczkowych przewodów.

Krok	Procedura
4	Wyjmij gwintowany króciec przelotki hermetycznej instalowanego regulatora. Patrz Rys. 10. WSKAZÓWKA: Gwintowany króciec przelotki hermetycznej jest zawarty w dostawie każdego regulatora. Jego wymiana jest konieczna tylko w przypadku uszkodzenia.

Copyright-BRP-Powertrain GmbH & CO KG. All rights reserved.

Rys. 10

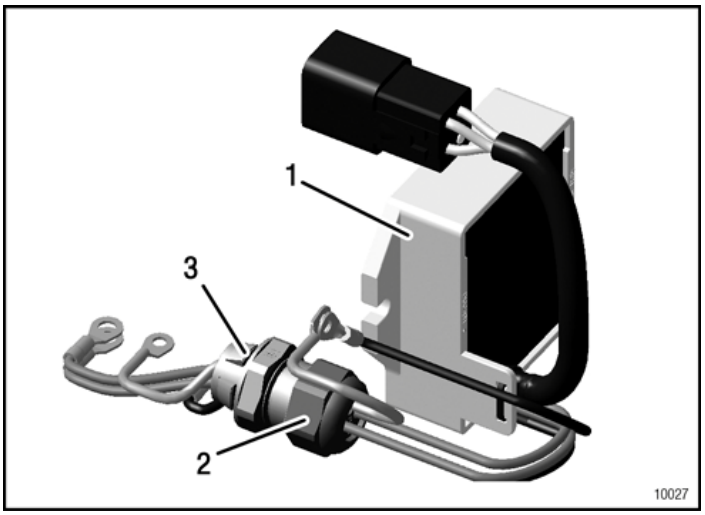

1 Regulator A
2 Nakrňtka przelotki hermetycznej
3 Kr· ciec gwint. przelotki hermetycznej

Patrz Rys. 11.

UWAGA Podczas wciskania gumowej wkładki unikaj uszkodzenia króćca przelotki hermetycznej.

Krok	Procedura
5	Przeciągnij 2 BIAŁO/CZERWONE (oznaczenie: A+) oraz 4 CZARNE (oznaczenie: A i A-) przewody do BLOKU ZASILANIA. Gumowa wkładka musi być całkowicie wciśnięta w króciec przelotki hermetycznej.

UWAGA Oznacz za pomocą naklejek prawidłowość podłączenia końcówek oczkowych przewodów. Wszystkie przewody muszą zostać poprowadzone bez załamań.

UWAGA Końcówki oczkowe przewodów.podłączone do terminali A-, A, A+ nie mogą się ze sobą stykać (za wyjątkiem końcówek podłączonych do tych samych terminali).

Patrz Rys. 11.

Krok	Procedura
6	Przewód CZARNY (1 szt. z naklejką: A-) załóż na śrubę terminala A-. Przykręć nakrętką samohamowną M4 wraz z podkładką. Zamek zacisku końcówki oczkowej dolnego przewodu musi być skierowana w kierunku dna BLOKU ZASILANIA. Zamek zacisku końcówki oczkowej górnego przewodu musi być skierowana w kierunku pokrywy BLOKU ZASILANIA. Moment dokręcenia: 1,2 Nm. Rozmiar klucza: A/F 7.

Copyright-BRP-Powertrain GmbH & CO KG. All rights reserved.

Krok	Procedura
7	Przewód CZARNY (1 szt. z naklejką: A) załóż na śrubę terminala A. Przykręć nakrętką samohamowną M4 wraz z podkładką. Moment dokręcenia: 1,2 Nm. Rozmiar klucza: A/F 7.
8	Przewód CZARNY (2 szt. z naklejką: A+) załóż na śrubę terminala A+. Przykręć nakrętką samohamowną M4 wraz z podkładką. Zamek zacisku końcówki oczkowej dolnego przewodu musi być skierowana w kierunku dna BLOKU ZASILANIA. Zamek zacisku końcówki oczkowej górnego przewodu musi być skierowana w kierunku pokrywy BLOKU ZASILANIA. Moment dokręcenia: 2,2 Nm. Rozmiar klucza: A/F 8.

Rys. 11

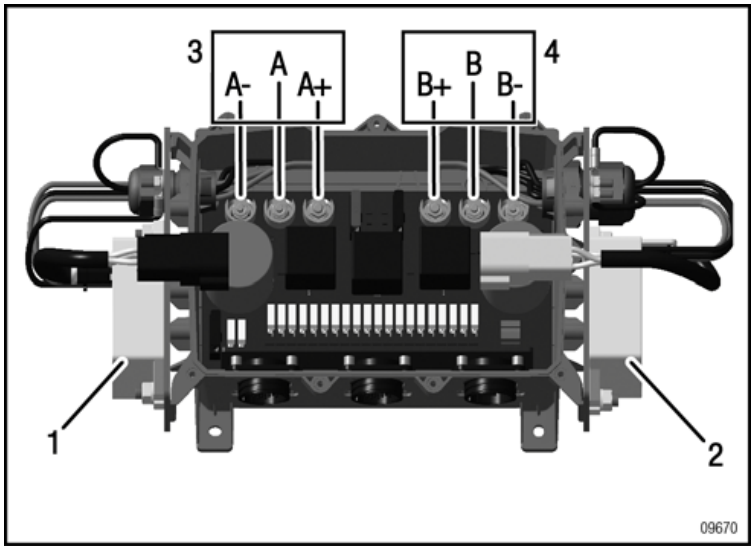

1 Regulator A
2 Regulator B
3 Port terminali regulatora A
4 Port terminali regulatora B

Patrz Rys. 12.

UWAGA Końcówki oczkowe przewodów.podłączone do terminali A-, A, A+ nie mogą się ze sobą stykać (za wyjątkiem końcówek podłączonych do tych samych terminali).

Krok	Procedura
9	Podłącz nieoznaczone przewody wychodzące z BLOKU ZASILANIA oraz regulatora (2 szt. CZARNE) do wspornika regulatora. Sposób podłączenia przewodów pokazano na Rys. 12. Przykręć przewody nakrętką samohamowną M4 wraz z podkładkami. Moment dokręcenia: 1,2 Nm. Rozmiar klucza: A/F 7.
10	Dokręć uszczelkę króćca. Moment dokręcenia: 4 Nm. Rozmiar klucza: A/F 25.

Copyright-BRP-Powertrain GmbH & CO KG. All rights reserved.

Rys. 12

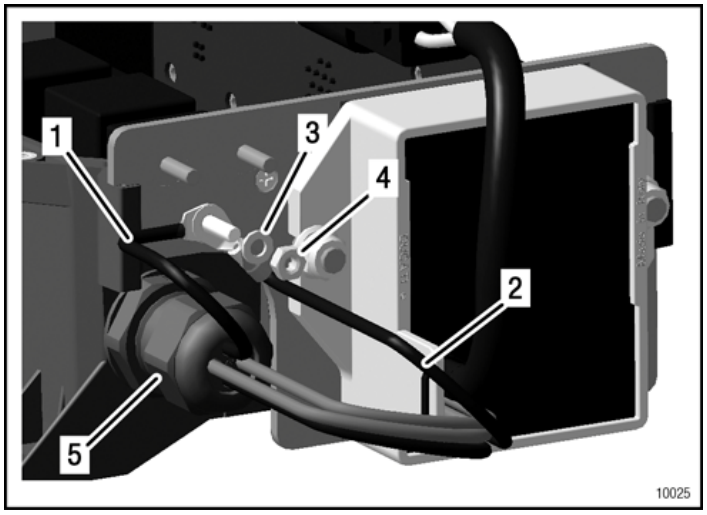

1 Przew· d CZARNY
2 Przew· d CZARNY
3 Podkğadka 6.4
4 Nakrňtka samoham. M6
5 Nakrňtka przelotki hermetycznej

3.5) Mocowanie pokrywy

UWAGA Nadmierne dokręcenie śrub M4 doprowadzi do pekniecia pokrywy.

Krok	Procedura
1	Przykręć pokrywę 9 srubami sześc. M4.. Rozmiar klucza: SW 3mm. WSKAZÓWKA: Przed przykręceniem pokrywy sprawdź czy uszczelka leży prawidłowo.

Copyright-BRP-Powertrain GmbH & CO KG. All rights reserved.

3.6) Sprawdzenie instalacji regulatora

Patrz Rys. 13.

Przed zabudowaniem BLOKU ZASILANIA za pomocą multimetru sprawdź przewodzenie pomiędzy korpusami regulatorów A i B. Przy prawidłowym podłączeniu regulatorów wartość wskazań oporności winna wynosić ∞.

UWAGA

Jeżeli stwierdzono przebicie należy sprawdzić podłączenie regulatora. Nie wolno zabudowywać BLOKU ZASILANIA na statku powietrznym dopóki usterka nie zostanie usunięta a instalacja poprawiona.

Rys. 13

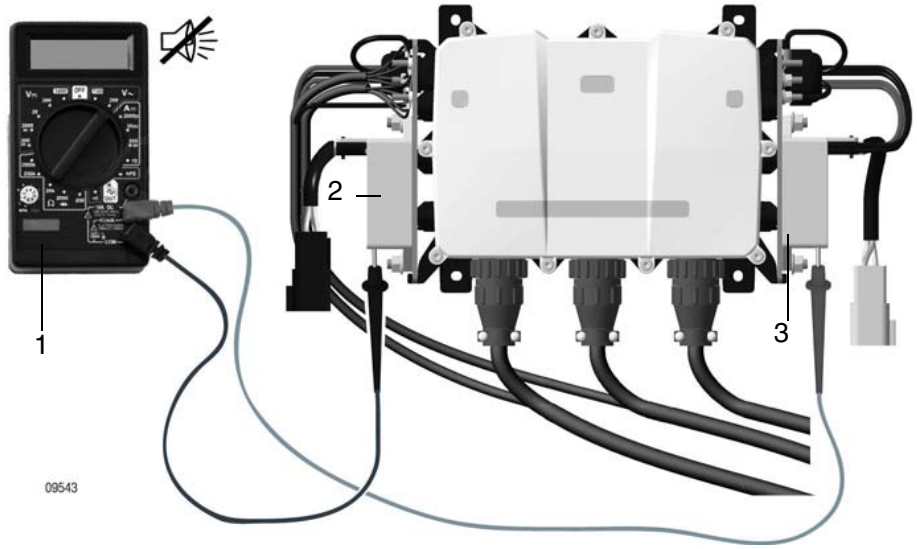

1 Multimetr
2 Regulator A (złącze czarne)
3 Regulator B (złącze szare)

3.7) Zabudowa BLOKU ZASILANIA

UWAGA

Zabudowa winna być przeprowadzona zgodnie z wymaganiami producenta statku powietrznego.

Krok	Procedura
1	Zabuduj BLOK ZASILANIA zgodnie z wymaganiami producenta statku powietrznego
1	Podłącz BLOK ZASILANIA do wiązki głównej. WSKAZÓWKA: Wykorzystaj oznaczenia wiązek.

Copyright-BRP-Powertrain GmbH & CO KG. All rights reserved.

3.8) Sprawdzenie BLOKU ZASILANIA

Patrz Rys. 13.

Po zabudowie BLOKU ZASILANIA za pomocą multimetru sprawdź przewodzenie pomiędzy korpusami regulatorów A i B. Przy prawidłowym podłączeniu regulatorów wartość wskazań oporności winna wynosić ∞.

UWAGA

Jeżeli stwierdzono przebicie sprawdź zgodność podłączeń ze schematem elektryczny zgodnie z zaleceniami producenta statku powietrznego oraz zgodnie z wymaganiami zawartymi w Instrukcji Zabudowy silnika. Przed usunięciem usterki, silnik może być uruchamiany tylko na ziemi.

UWAGA

Umasienie EMS może być podłączane tylko do wspornika regulatora A.

Umasienie płatowca może być podłączone tylko do wspornika regulatora B.

3.9) Prace końcowe

- Przywróć standardową konfigurację statku powietrznego
- Podłącz biegun ujemny akumulatora pokładowego

3.10) Próba silnika

Przeprowadź próbę silnika. Patrz rozdz. 12-20-00 IOT – Liniowa 912/914, aktualne wydanie.

3.11) Podsumowanie

Powyższe prace (sekcja 3), winny być przeprowadzane zgodnie z terminami podanymi sekcji 1.5). Wykonanie tego Biuletynu Serwisowego musi być odnotowane w książce silnika.

Tłumaczenia dokonano według najlepszej wiedzy – w przypadku wątpliwości obowiązujący jest oryginalny tekst niemiecki oraz jednostki metryczne (Układ – SI).

3.12) Zapytania

Zapytania odnoszące się do niniejszego biuletynu należy wysyłać do autoryzowanego dystrybutora ROTAX® dla danego terytorium. Wykaz wszystkich dystrybutorów znajduje się na stronie www.FLYROTAX.com.

Copyright-BRP-Powertrain GmbH & CO KG. All rights reserved.

4) Załącznik

Poniższe rysunki powinny dostarczyć dodatkowych informacji:

1 Regulator
2 Nr kat. na regulatorze
3 Czerwona kropka
4 Data produkcji
(format: tydzieŒ, rok)

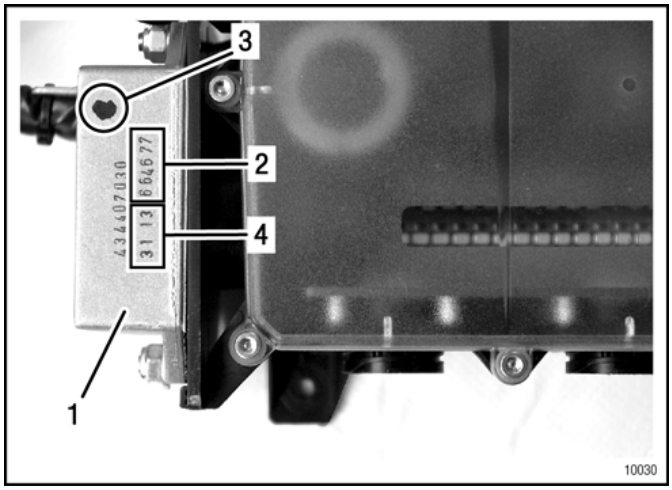

Rys. 14
Regulator

WSKAZÓWKA: Rysunki w tym dokumencie pokazują typową budowę i mogą one nie przedstawiać wszystkich szczegółów lub dokładnego kształtu części, które spełniają tę samą lub podobną funkcję.

Widoki zespołów nie są **rysunkami technicznymi** i spełniają jedynie funkcję informacyjną. W celu uzyskania szczegółowych danych należy odnieść się do aktualnej dokumentacji technicznej silnika, danego typu.

Copyright-BRP-Powertrain GmbH & CO KG. All rights reserved.

UWAGI

Copyright-BRP-Powertrain GmbH & CO KG. All rights reserved.